beurer

BR 60

Прилад для загоєння шкіри від укусів комах

Інструкція з користування приладом

Бойрер Гмбх • Софлінгер штрассе 218 • 89077 УЛМ, Німеччина
Тел.: +49 (0)731 / 39 89-144 • Факс: +49 (0)731 / 39 89-255
www.beurer.com • Ел. пошта: kd@beurer.de
Дистриб'ютор в Україні ТОВ «Хелс Менеджер»
Тел.: (044) 501-31-25, 501-31-24, (067) 676-69-69
www.beurer.com.ua • Ел. пошта: ofis@beurer.kiev.ua

EAC CE 0483

УКРАЇНСЬКА

Шановний покупець!

Дякуємо, що придбали німецьку техніку Beurer. Компанія Beurer-європейський лідер у категорії високоякісних приладів для краси і здоров’я.

Надійні електрогрілки, точні кухонні, підлогові та смарт ваги, якісні очищувачі та зволожувачі повітря. Якісні масажери для тіла і ніг, а також бьюті прилади для догляду за обличчям, тілом та волоссям.

Beurer дарує здоров`я та красу, забезпечує комфорт і затишок у Вашому домі.

Щоб користуватись цим приладом надійно та із задоволенням, уважно прочитайте інструкцію. Дотримуйтесь правил користування, і ця техніка

служитиме вам довго. Будь-ласка, зберігайте інструкцію в доступному місці.

З найкращими побажаннями,
компанія Beurer

Зміст

1. Комплект постачання
2. Пояснення символів
3. Користування приладом за призначенням за призначенням
4. Попередження та вказівки з техніки безпеки
5. Опис приладу
6. Підготовка до користування приладом
7. Застосування
8. Очищення та догляд
9. Що робити при виникненні несправностей?
10. Утилізація
11. Технічні характеристики
12. Гарантія / Сервісне обслуговування

1. Комплект постачання

Перевірте комплектність постачання і переконайтеся в тому, що картонна упаковка немає зовнішніх пошкоджень. Перед використанням переконайтеся в тому, що прилад і його додаткові деталі не мають видимих ушкоджень, і видаліть весь пакувальний матеріал. У випадку виникнення сумнівів не використовуйте прилад і зверніться до продавця або сервісного центру.

1x прилад BR 60
2x батарейки типу AAA (LR03 1,5 В)
1x Інструкція з користування приладом

2. Пояснення символів

На приладі, в інструкції з користування приладом, на упаковці та на фірмовій табличці приладу використовуються наведені нижче символи.

	Дотримуйтесь інструкції Перед початком роботи і/або використанням приладу або пристрою вивчіть інструкцію.
	ПОПЕРЕДЖЕННЯ Попереджає про небезпеку травмування або завдання шкоди здоров’ю.
	УВАГА Вказує на можливі пошкодження приладу або додаткового обладнання.
	Інформація щодо виробу Містить важливу інформацію.
	Робоча частина типу BF
	Увімкнення
	Вимкнення
	Виробник Назва, контакти компанії виробника

	Утилізація приладу Утилізуйте прилад згідно з WEEE (Директива ЄС про утилізацію електричного та електронного обладнання).
Pb Cd Hg	**Утилізація батарейок** **Обережно! Потрібна спеціальна утилізація батарейок!** Заборонено викидати в смітник з загальними відходами, бо наявні небезпечні речовини для оточуючого середовища.
21 PAP	**Утилізація упаковки** Утилізувати упаковку необхідно відповідно до приписів з охорони навколишнього середовища
SN	Серійний номер
IP42	**Ступінь захисту IP** Прилад захищений від проникнення твердих

	тіл розміром ≥ 1 мм і крапель води, що падають під кутом.
Зберігання/ Перевезення	Допустима температура і вологість повітря для зберігання і перевезення
Використання	Допустима робоча температура і вологість повітря
EAC	**Знак обігу продукції на ринку держав-членів Євразійського економічного союзу** Цей прилад відповідає всім встановленим вимогам технічних регламентів Митного союзу і Євразійського економічного союзу
CE 0483	**Маркування CE** Цей прилад відповідає вимогам діючих європейських і національних директив

3. Користування приладом за призначенням

Цільове призначення

Прилад для загоєння шкіри від укусів комах призначений для зняття свербіння, набряків або запалень, що виникли через укуси комах, за допомогою впливу тепла (локальної гіпертермії).

Цільова група

Використовуйте прилад для загоєння шкіри від укусів комах виключно для лікування укусів комах. Прилад для загоєння шкіри від укусів комах призначений лише для домашнього/індивідуального користування. Використовувати прилад в комерційних цілях заборонено.

Індикація/клінічна користь

При численних укусах комах місця укусів болять і опухають. Часто ці укуси викликають сильний

свербіж. Прилад для загоєння шкіри від укусів комах полегшує наслідки укусів за допомогою тепла. Отруйні речовини, які призводять до свербіння, набряків і запалень, як правило, складаються з білкових молекул. При перевищенні граничної температури структура білкових молекул змінюється і вони втрачають свої властивості. Свербіж проходить, симптоми послаблюються, ранка загоюється швидше і часто приносить менше дискомфорту.

4. Попередження та вказівки з техніки безпеки

⚠ ПОПЕРЕДЖЕННЯ

- Відмовтеся від використання приладу, якщо Ви страждаєте діабетом. Сприйняття болю може

при деяких обставинах ослабнути, і діабетики можуть самі заподіяти собі опіки.

- Не використовуйте прилад для впливу на особах в безпорадному стані, дітях до 3 років або особах зі зниженою чутливістю до тепла. Це відноситься до осіб з патологічними змінами шкіри або зарубцьованими ділянками шкіри, а також після прийому болезаспокійливих медикаментів, алкоголю або

наркотичних речовин.

- Не використовуйте прилад на шкірі з гострими або хронічними захворюваннями (ушкодженнями або запаленнями), наприклад, при хворобливих і безболісних запаленнях, почервоніннях, висипань (наприклад, алергії), опіках, обмороженнях, ударах, пухлинах, на відкритих ранах, що загоюються та післяопераційних рубцях, які знаходяться в стадії

загоєння.

- Не використовуйте прилад при підвищеній температурі тіла.
- Не використовуйте прилад на чутливих ділянках шкіри.
- Не використовуйте прилад при будь-яких порушеннях чутливості зі зниженим больовим порогом (наприклад, при порушеннях обміну речовин).
- Не використовуйте прилад при одночасному місцевому застосуванні

мазі, кремів і гелів.

- Не використовуйте прилад при постійному подразненні шкіри через тривалий впливу тепла на одну й ту ж саму ділянку шкіри.

⚠ Загальні попередження

- Самостійно застосовувати прилад можуть лише особи старше 12 років. Застосування дітьми молодше 12 років можливо лише під контролем або за допомогою дорослого.
- Перед використанням приладу

проконсультуйтесь з лікарем при наявності у Вас будь-яких захворювань шкіри, гострих захворювань (зокрема, при схильності до тромбоемболічних захворювань, а також при злоякісних новоутвореннях), невизначених хронічних хворобливих станів (незалежно від ділянки тіла).

Якщо симптоми зберігаються, незважаючи на застосування приладу для загоєння шкіри від

укусів комах, припиніть використання і проконсультуйтесь з лікарем.

- Якщо під час або після використання приладу для загоєння шкіри від укусів комах симптоми посилились, проконсультуйтесь з лікарем.
- Якщо мова йде про укус кліща, проконсультуйтеся з лікарем. При такому укусі можуть передаватися збудники хвороб, наприклад кліщового енцефаліту або бореліозу.
- При перших ознаках посиленого

свербіння, почервоніння шкіри, пухлини, запаморочення, нудоти, задухи, висипу, зниження або підвищення кров'яного тиску проконсультуйтесь з лікарем.

- Не використовуйте поблизу очей, на повіках, в роті і на слизових оболонках.
- Не дозволяйте дітям гратися з приладом.
- Зберігайте прилад в , недоступному для дітей та домашніх тварин місці.

- Зберігайте пакувальний матеріал в недоступному для дітей місці (небезпека удушення!).
- При використанні приладу для загоєння шкіри від укусів комах дотримуйтесь загальноприйнятих правил гігієни.
- Використання приладу не замінює консультації у лікаря і лікування. Тому при будь-яких болях або при наявності захворювання проконсультуйтеся з лікарем.

- Якщо прилад не працює належним чином або з'явилися ознаки погіршення здоров'я або болю, відразу ж припиніть процедуру.

⚠ Загальні запобіжні заходи

- Забороняється торкатися приладу вологими руками. Не допускайте потрапляння рідини у прилад. Прилад дозволяється використовувати тільки абсолютно сухим.
- Не використовуйте миючі засоби або

розчинники для очищення приладу або догляду за ним. Потрапляння рідини може спричинити пошкодження електроніки та інших деталей приладу, а також до збоїв в його роботі.

- Прилад може використовувати лише одна людина. Використання декількома людьми не рекомендовано.
- Захищайте прилад від прямих сонячних променів. Зберігайте його в

сухому місці.

- Оберігайте прилад від ударів, вологості, пилу, хімікатів, сильних коливань температури і зберігайте далеко від джерел тепла (печей, радіаторів опалення).
- Слідкуйте, щоб вода не потрапила всередину приладу. У разі потрапляння в прилад води відразу ж вийміть батарейки і використовуйте його лише після повного висихання.

- Під час зберігання на приладі не повинні стояти важкі предмети.
- Перед використанням переконайтесь, що прилад і його додаткові деталі не мають видимих ушкоджень. У випадку виникнення сумнівів не використовуйте прилад і зверніться до продавця або сервісного центру.
- Зберігайте прилад в місці, захищеному від атмосферних впливів. Необхідно забезпечити

відповідні умови навколишнього середовища для зберігання приладу.

- Не залишайте прилад без нагляду під час роботи. Якщо прилад несправний, вимкніть його і припиніть використання.

⚠ Вказівки щодо поводження з батарейками

- При потраплянні рідини з батарейки на шкіру або в очі необхідно промити відповідну ділянку великою кількістю води і звернутися до лікаря.

- **Небезпека проковтування дрібних деталей!** Маленькі діти можуть проковтнути батарейки і вдавитися ними. Тому батарейки необхідно зберігати в недоступному для дітей місці!
- **Небезпека вибуху!** Не кидайте батарейки у вогонь.
- Якщо батарейка потекла, очистіть відділення для батарейок сухою серветкою, попередньо вдягнувши захисні рукавички.

- Не розбирайте, не розкривайте і не розбивайте батарейки.

⚠ УВАГА

- Звертайте увагу на знаки полярності: плюс (+) і мінус (-).
- Захищайте батарейки від перегріву.
- Не заряджайте і не замикайте батарейки накоротко.
- Якщо приладом тривалий час не користуються, з нього батарейки.
- Використовуйте батарейки лише одного типу або рівноцінних типів.

- Замінюйте всі батарейки відразу.
- Не використовуйте акумуляторні батарейки!

⚠ Вказівки щодо електромагнітної сумісності

- Прилад призначений для роботи в умовах, перелічених у цій інструкції з використання, в тому числі в домашніх умовах.
- За наявності електромагнітних перешкод можливість використання приладу може бути обмежена. В

результаті, наприклад, з'явиться повідомлення про помилки або відбудеться вихід приладу з ладу.

- Не використовуйте даний прилад безпосередньо поруч з іншими пристроями та не встановлюйте його на інші прилади. Це може спричинити збої в роботі. Якщо прилад все ж доводиться використовувати в описаних вище умовах, слід спостерігати за ним і іншими пристроями, щоб

переконатися в їх належній роботі.

- Застосування додаткових деталей, що відрізняються від зазначених виробником або доданих до даного приладу, можуть спричинити збільшення електромагнітних перешкод або ослаблення стійкості до перешкод приладу і тим самим викликати збої в його роботі.
- Недотримання цієї вказівки може негативно позначитися на робочих характеристиках приладу.

5. Опис приладу

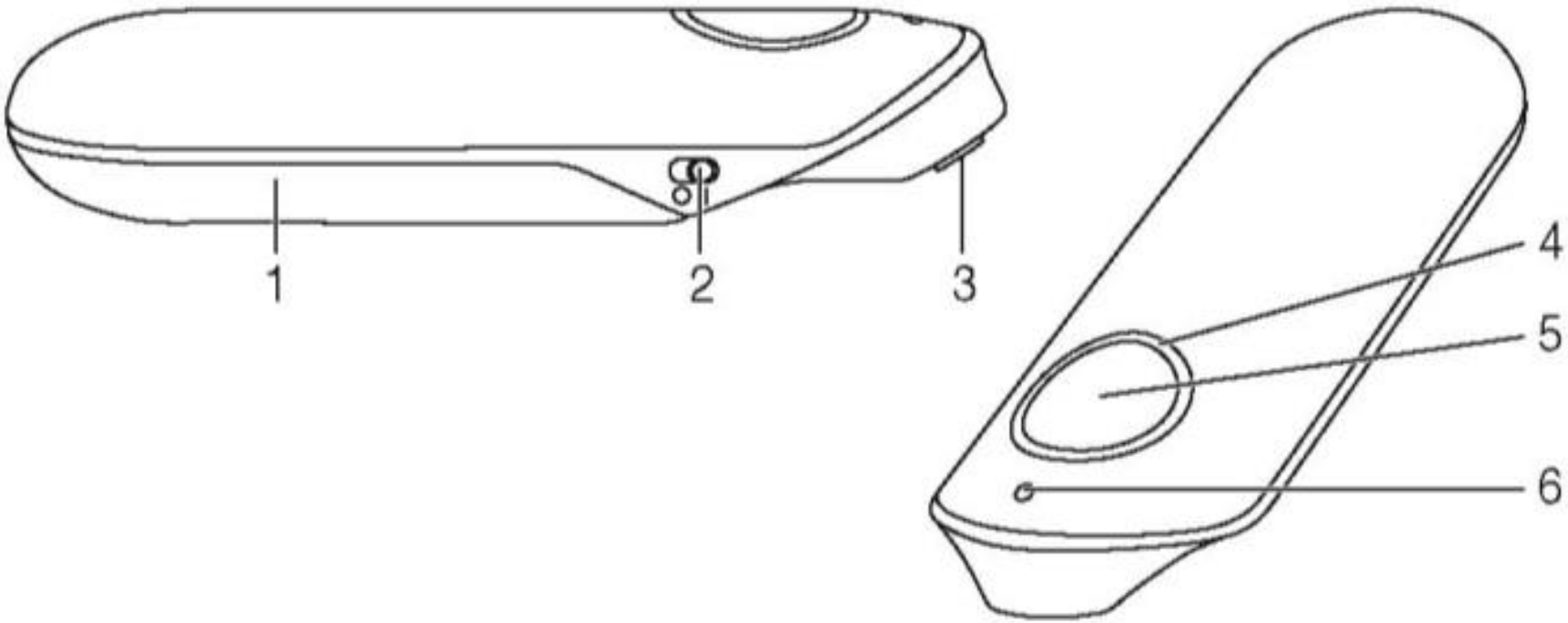

1 Кришка відсіку для батарейок
2 Перемикач УВІМК./ВИМК.
3 Нагрівальна пластина
4 Світлове кільце
5 Кнопка увімкнення
6 Світлодіод стану приладу

6. Підготовка до користування приладом

Встановлення батарейок

1. Зніміть кришку відсіку для батарейок (1).
2. Вставте батарейки, які входять в комплект, у відсік для батарейок, як показано на відсіку для батарейок. При встановленні дотримуйтесь полярності (+/-) батарейок.
3. Знову засуньте кришку відсіку для батарейок (1) до клацання.

7. Застосування

⚠ ПОПЕРЕДЖЕННЯ

Перед кожним використанням приладу переконайтесь в тому, що в місці укусу відсутнє жало. Перед

використанням обережно видаліть жало. Використання відразу після укусу комахи приносить найкращі результати, адже отруйні речовини ще не встигли повністю подіяти на шкіру. Якщо вже минуло багато часу після укусу і виникли свербіж, запалення і набряк, дія приладу для загоєння шкіри від укусів комах обмежена. Все ж обробіть місце укусу приладом для загоєння шкіри від укусів комах. Як правило, вдається

знизити свербіж і прискорити загоєння.

1. Щоб увімкнути прилад пересуньте перемикач УВІМК./ВИМК. (2) в напрямку нагрівальної пластини (3) з символом «I». Світлодіод стану приладу (6) загориться синім, вказуючи на готовність приладу до роботи.
2. Ви можете вибрати один з двох варіантів часу використання, в залежності від чутливості шкіри.

– Встановіть прилад нагрівальною пластиною (3) на місце укусу.
– Для трисекундного використання натисніть кнопку активації (5) один раз. Синє світлове кільце (4) загориться наполовину, вказуючи на початок роботи. Цей короткий час використання підходить

для першого застосування або для застосування на чутливій шкірі.

- Для шестисекундного використання коротко натисніть кнопку активації (5) два рази поспіль. При цьому синє світлове кільце (4) загориться повністю, вказуючи на початок процедури. Цей час використання рекомендується для регулярного застосування на нормальній шкірі.

3. Після завершення використання лунає звуковий сигнал, нагрівання нагрівальної пластини (3) автоматично припиняється і синє світлове кільце (4) гасне. Коли пролунає сигнал, приберіть нагрівальну пластину (3) зі шкіри.

⚠ УВАГА!

В залежності від чутливості

користувача і ділянки шкіри температура обробки може сприйматися як неприємна і викликати невеликі почервоніння, а в окремих випадках – навіть подразнення шкіри. Якщо Ви відчуєте, що прилад занадто сильно нагрівся і доставляє дискомфорт, негайно припиніть його використання!

4. За потреби Ви можете знову використати функцію прогрівання приладу для загоєння шкіри від укусів комах після двохвилинної паузи на цьому місці укусу або відразу на іншому місці укусу. Не можна

використовувати прилад більше п'яти разів за годину на одному і тому ж місці обробки.

5. Якщо прилад більше не використовується, переведіть його знову в стан ВИМК. за допомогою перемикача УВІМК./ВИМК. (2). Це положення позначено символом «О». Синій світлодіод стану приладу (6) гасне.
6. Перед тим як прибрати прилад на зберігання, переконайтеся в тому, що він вимкнений і нагрівальна пластина (3) охолоджена.

Зарядження батарейок

Перш ніж заряд батарейок стане занадто низьким для подальшого застосування, світлодіод стану приладу (6) тричі блимне і тричі пролунає звуковий сигнал. Замініть обидві батарейки, як описано в розділі 6.

8. Чищення і догляд

Дотримуйтеся зазначених нижче правил гігієни, щоб уникнути ризиків для здоров'я.

- Прилад призначений для багаторазового використання.
- Рекомендується очищувати прилад перед першим і кожним наступним використанням.
- Перед кожним очищенням переконайтеся, що прилад вимкнений і охолов, а батарейки витягнуті.
- Для очищення використовуйте лише м'яку, суху ганчірку.
- Ні в якому разі не використовуйте для чищення речовини, які можуть бути небезпечні при попаданні на шкіру або слизову оболонку, ковтанні або вдиханні. Не використовуйте їдкі миючі засоби і ні в якому разі не занурюйте прилад у воду.

- Не мийте прилад і додаткові деталі в посудомийній машині!
- Уникайте очищення щітками або аналогічними предметами, тому що це може повністю вивести прилад із ладу.
- При використанні приладу на декількох місцях укусу рекомендується кожен раз очищувати нагрівальну пластину. Це запобігає перенесенню мікробів і бактерій з однієї ділянки шкіри на іншу. Для дезінфекції нагрівальної пластини використовуйте звичайну спиртову серветку.

9. Що робити при виникненні несправностей?

Проблема	Можливі причини	Шляхи усунення
Прилад не вмикається.	Перемикач УВІМК./ВИМК. (2) знаходиться в	Пересуньте перемикач УВІМК./ВИМК. (2) в

	положенні ВИМК.	положення УВІМК.
	Батарейки розряджені.	Замініть обидві батарейки, як описано в цій інструкції із використання.
Прилад недостатньо нагрівається.	Занадто низький заряд батарейок.	Замініть обидві батарейки, як описано в цій інструкції із використання.
Прилад видає три звукові сигнали/ світлодіод стану приладу	Занадто низький заряд батарейок, тому прилад більше не працює.	Замініть обидві батарейки, як описано в цій інструкції із використання.

(6) блимає навіть після вимкнення і повторного увімкнення.		
Прилад не запускається, хоча перемикач УВІМК./ВИМК. (2) встановлений в положення УВІМК.	Прилад автоматично відключився, тому що кнопка активації (5) була випадково натиснута більше двох секунд.	Спочатку вимкніть прилад, перевівши перемикач УВІМК./ВИМК. (2) в положення ВИМК., потім знову увімкніть його.
Прилад не запускається,	Прилад може бути несправним.	Зверніться до сервісного центру.

хоча батарейки замінені і перемикач УВІМК./ ВИМК. (2) встановлений в положення УВІМК.		
Прилад видає п'ять звукових сигналів, світлове кільце (4) блимає.	Можливо, є несправність.	Вимкніть прилад і знову увімкніть через 10 хвилин. Якщо помилка виникає знову, зверніться до сервісного центру.

10. Утилізація

⚠ Ремонт і утилізація приладу

- Ні в якому разі не ремонтуйте і не налаштовуйте прилад самостійно. В протилежному випадку надійність роботи приладу більше не гарантується.
- Не розбирайте прилад. Недотримання цієї вимоги веде до втрати гарантії.
- Ремонтні роботи повинні проводитися тільки сервісним

центром або авторизованими торговими представниками. Перед пред'явленням претензій перевірте і за потреби замініть батарейки.

- З метою охорони довкілля після завершення терміну служби прилад необхідно утилізувати окремо від побутового сміття.

Утилізація має здійснюватися через відповідні місцеві приймальні пункти.

Прилад необхідно утилізувати відповідно до Директиви ЄС щодо відходів електричного та електронного обладнання (WEEE, Waste Electrical and Electronic Equipment). В разі виникнення запитань звертайтеся до місцевої комунальної служби, відповідальної за утилізацію відходів.

⚠ Утилізація батарейок

- Батарейки не можна утилізовувати зі звичайними побутовими відходами. Вони можуть містити важкі метали, тому їх слід утилізувати окремо.

- Наступні знаки попереджають про наявність в батарейках токсичних речовин:
  Pb – батарейка містить свинець,
  Cd – батарейка містить кадмій,
  Hg – батарейка містить ртуть.

Утилізуйте упаковку відповідно до приписів з охорони навколишнього природного середовища.

11. Технічні характеристики

Тип	BR 60
Розміри (Д x Ш x В)	98,3 x 35,9 x 20 мм
Вага (з батарейками)	47 г
Електроживлення	2 батарейки AAA LR03, 1,5 В
Макс. температура	50 °C ± 2 °C (122 °F ± 36 °F)
Функції	2 ступені часу (3 с/6 с)
Передбачуваний термін роботи	бл. 300 процедур
Допустима температура і вологість повітря для зберігання і перевезення	від -10 до 50 °C, відносна вологість повітря 30-85%
Допустима робоча температура і вологість повітря	від 10 до 40 °C, відносна вологість повітря 30-85%

Серійний номер розташований на обладнанні або відсіку для батарейок. Можливі технічні зміни.

Прилад відповідає вимогам директиви ЄС щодо видів продукції медичного призначення 93/42/**EEC**, Закону щодо продукції медичного призначення, а також стандартам EN 60601-1-2 (відповідно до CISPR 11, CISPR 14-1, CISPR-32, IEC 61000-3-2, IEC 61000-3-3, IEC 61000-4-2, IEC 61000-4-3, IEC 61000-4-4, IEC 61000-4-5, IEC 61000-4-6, IEC 61000-4-8, IEC 61000-4-11) і підпорядковується спеціальним вимогам з безпеки щодо електромагнітної сумісності.

12. Гарантія/сервісне обслуговування

Гарантійний термін на прилад складає 12 місяців з дати придбання приладу, що має бути підтверджено документально (наявність чеку). Гарантія розповсюджується на несправності, що

виникли з вини виробника (виробничі дефекти).
Гарантія не розповсюджується на наступні несправності:

- Пошкодження, що виникли у зв’язку з порушенням правил використання;
- Користування приладом не за призначенням;
- випадкові пошкодження (дефекти, спричинені користувачем);
- пошкодження в результаті стихійного лиха;
- пошкодження через неправильне підключення приладу до електромережі.
- Гарантія не розповсюджується на елементи живлення (батарейки), а також на природне зношення приладу та на аксесуари, запасні частини і витратні деталі.

Гарантія є недійсною, якщо:

- серійний номер на приладі був видалений або

змінений;

- наявні сліди механічного пошкодженні приладу;
- всередині приладу присутні рідина або стороні предмети;
- наявні сліди несанкціонованого відкриття або ремонту приладу;
- гарантійний талон був заповнений неправильно або неповністю (відсутня частина даних або штамп/підпис фірми-продавця);
- прилад, призначений для особистого побутового використання був задіяний у підприємницькій діяльності / масово експлуатувався та / або застосовувався в інших цілях, що не відповідають його прямому призначенню;
- відсутній документ, що підтверджує оплату у відповідності до законодавства України (чек);

З метою забезпечення прав споживачів строк служби

цього приладу
встановлено рівним гарантійному строку.
При настанні гарантійного випадку покупець має звернутися до:
уповноваженого Сервісного Центру: ТОВ «СЕРВІС СУЧАСНОЇ ЕЛЕКТРОНІКИ», м. Київ, вул. Сім'ї Хохлових, 8, тел.:(044) 247 67 34;
або Фірми-продавця, у якої було придбано цей прилад;
або Дистриб'ютора в Україні : ТОВ «Хелс Менеджер», Тел.:(044) 501-31-25, 501-31-24, (067) 676-69-69, www.beurer.com.ua
Ел. пошта: ofis@beurer.kiev.ua

В інструкції можливі неточності та зміни.